FABRICANDO PRODUCTOS
FERRETEROS DE CALIDAD DESDE 1958

HECORT®

EDICIÓN Nº	2
REVISIÓN Nº	2
FECHA	05/03/2020
CLAVE	121701

DESCRIPCIÓN

Pala carbonera, mango corto "y" , su diseño y fabricacion ofrece una alta resistencia en trabajos de construccion, destaca por su dureza en su concha de 48 - 51 HRC y calibre 16.

PAÍS DE ORIGEN:

- México.

ACABADO:

- Negro

CARACTERÍSTICAS:

- Acero templado al 100% de la concha y revenido
- La empuñadura y la hoja, se encuentran sujetas al mango a través de remaches.
- Madera de encino estufado y barnizado

APLICACIONES:

- Ideales para:
    - Acarrear arena y graba

ESPECIFICACIONES:

CLAVE	DUREZA DE LA CONCHA	LARGO DE LA CONCHA	LARGO TOTAL	ANCHO DE LA CONCHA
121701	48 - 51 HRC	40 +/- 5 CM	115 CM +/-5	31.7 +/-3 CM

VENTAJAS

- Resistente a la flexión.
- Mango resistente.
- Mayor duración y resistencia.
- Tecnología Steel Ring

EDICIÓN Nº	2	**FECHA**	05/03/2020
REVISIÓN Nº	2	**CLAVE**	121701

NORMA DE EMPAQUE:

- No aplica.

MATERIAL DE FABRICACIÓN:

- Hoja de acero calibre 16.
- Madera de encino estufado y barnizado

NORMA DE FABRICACIÓN:

- ISO 9001.
- ISO 14001.

PROCESO DE FABRICACIÓN:

- Troquelado.
- Ensamblado de concha y empuñadura.
- Remachado de concha y empuñadura.
- Etiquetado.
- Empacado.

PRUEBAS DE CALIDAD

- Dimensionales.
- Resistencia.
- Desprendimiento de agarradera.

TAMAÑO DE LA MUESTRA

- Determinado por la tabla Military Standard 105E
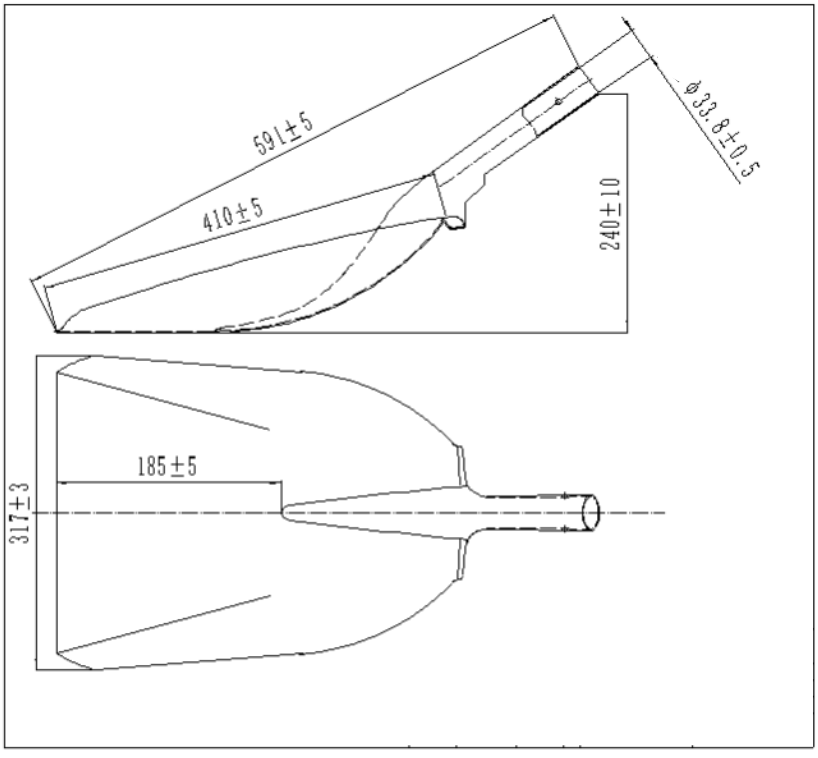
INFORMACIÓN ADICIONAL